バナースタンド(ロールアップタイプ)組立説明書

梱包内容

本体:1台
トップバー(キャップ付):1本
補強用テープ:1本　　専用バッグ:1つ
支柱(3本つなぎ/上部伸縮式、支柱固定キャップ付):1本

バナー有効表示サイズ
(W)600mm × (H)1,800mm
(W)850mm × (H)2,000mm

＜注意＞
取付けのために、バナー上端は15mm、下端は60mmの伸ばしが必要です。(塗り足しをおすすめします)

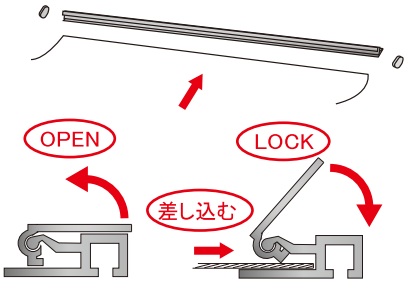

①トップバーのキャップを外してバナーの上端を差し込み、しっかり固定してから再度キャップを取付けます

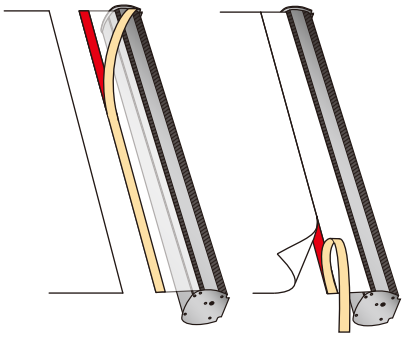

②本体内のバナー取付け幕(両面テープ付)を引っ張り出し、バナー下端(裏面)に位置を合わせて貼付けます

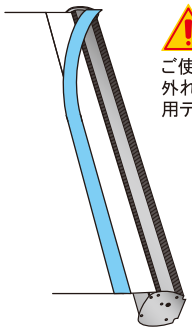

ご使用中にバナーが本体から外れることを防ぐため、補強用テープは必ず貼って下さい。

③バナーの下端(表面)とバナー取付け幕を付属の補強用テープで貼り合わせ補強します。(余った補強用テープは両端で切って下さい。)

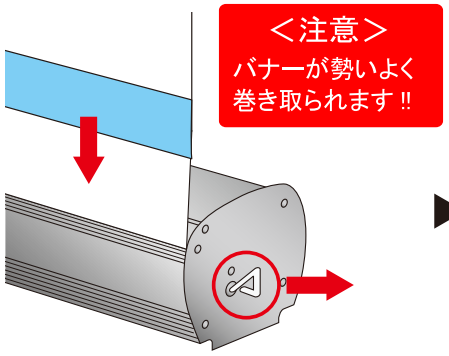

④必ずバナーの取付けが完了してからロックピンを外します(先に外すと元に戻せません)

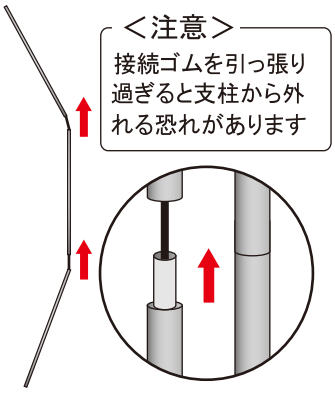

⑤支柱をつないで1本にします

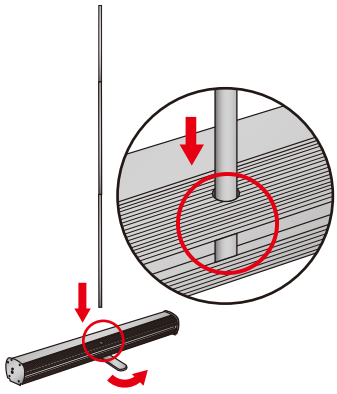

⑥本体下部の脚を 90 度回転させてから支柱を本体上部の穴に差し込みます

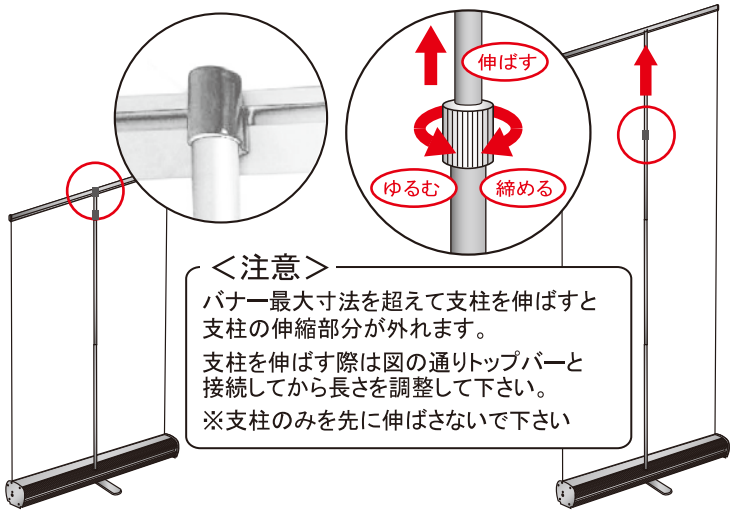

⑦バナーをゆっくり引き出し、支柱の先端に付属している固定キャップをトップバーの溝に差し込みます

⑧バナーサイズに合わせて支柱の長さを調整します

＜注意＞

- 本体とバナーを両面テープで取り付けるため、バナー素材は粘着テープとの相性を考慮してお選び頂き、必ず事前にテストを行ってからご使用下さい。
  特に表面の凹凸が大きいターポリンやクロス等のバナー素材はご使用中に外れる恐れがございますので十分ご注意下さい。
- バナーに薄い素材や滑りやすい素材をご使用される場合はトップバーから外れる恐れがございますのでご注意下さい。
  必要に応じてトップバーに挟む部分を厚くしたり補強する等対策を施して下さい。
- 屋外および風が吹き込む屋内などでは使用できません。
- 破損の恐れがございますので、組立後に支柱を持って移動することは避け、必ず一度バナーを収納してください。
- バナーの差替えはできません。
- 収納バッグに入れる際は、収納バッグ内部に本体の端部が引っ掛かり、破れないようにご注意下さい。
- 組立および設置時は、周囲を確認し、人や物にぶつからないように十分ご注意下さい。転倒・破損等によるケガや事故につきましては一切責任を負いかねます。